96629304 <IQ SURF S LED4250-840 COR MWS RF

IP40	IK05		CE			650 °C	T_a -20 +25

Luminaire LED léger, plafonnier, avec optique MV Tech. Electronique, non gradable. Avec détecteur de mouvement intégré et fonction Corridor, module radio-fréquence (maître) Classe électrique I, IP40, IK05. Corps, diffuseur, cadre et embouts : Polycarbonate (PC) finition blanc (similaire à RAL9016). Appareillage : pré-enduit acier blanc. Livré avec LED 4 000 K

Dimensions : 1140 x 210 x 70 mm
Puissance du luminaire: 40 W
Flux lumineux du luminaire: 4250 lm
Efficacité lumineuse du luminaire: 106 lm/W
Poids : 4,3 kg

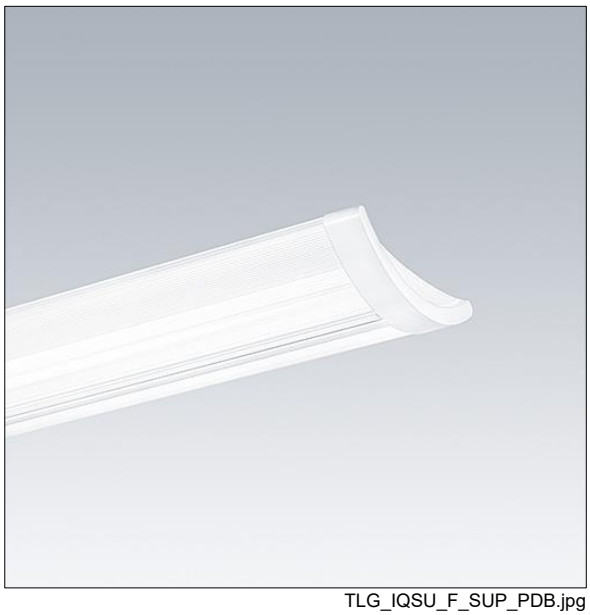

TLG_IQSU_F_SUP_PDB.jpg

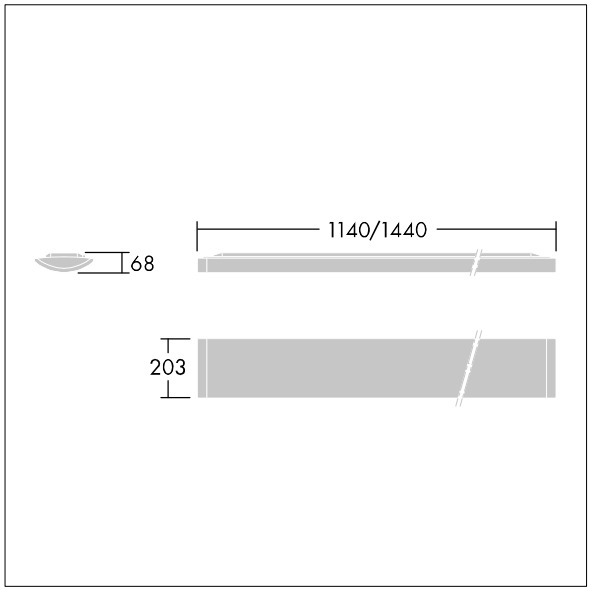

TLG_IQSU_M_SUR.wmf

Toutes les valeurs marquées d'un * sont des valeurs nominales. Thorn utilise des composants testés et éprouvés, en provenance des meilleurs fournisseurs. Dans certains cas isolés, il se peut qu'il y ait des pannes de nature technologique au niveau des LED individuels, pendant le cycle de vie nominal du produit. Les normes internationales fixent la tolérance du flux initial et de la charge associée à ± 10 %. Sauf indication contraire, les valeurs sont applicables pour une température ambiante de 25 °C.

Les produits de Thorn Lighting sont perfectionnés en permanence. Nous nous réservons le droit d'apporter des modifications à nos produits sans autres publications.
© Thorn Lighting

96629304 <IQ SURF S LED4250-840 COR MWS RF

Les produits de Thorn Lighting sont perfectionnés en permanence. Nous nous réservons le droit d'apporter des modifications à nos produits sans autres publications.
© Thorn Lighting