Dyana

96261133 <DYANA 36L35NR 740 DALI CL2 MTP 8M NORDI

IP66	IK10				

Dyana

Luminaire LED de haute qualité avec distribution lumineuse Route étroite et appareillage Programmable Electronique,.. Corps, couvercle et emmanchement : aluminium fonderie, finition anthracite texturé. Fermeture: verre trempéépaisseur 5 mm. Classe électrique II, IP66. Pré-câblé avec un câble H07-RNF de 8 m. Fourni prêt à installer, en un seul carton. Livré avec LED 4 000 K

Fixation : emmanchement top Ø 60 mm avec inclinaison de 5° ou emmanchement latéral avec une inclinaison de 0° ou -5°.

Dimensions : 595 x 511 x 234 mm
Puissance du luminaire: 38 W
Poids : 12,03 kg
Scx : 0.03 m²

TLG_DYNA_F_LEDMTPPDB.jpg

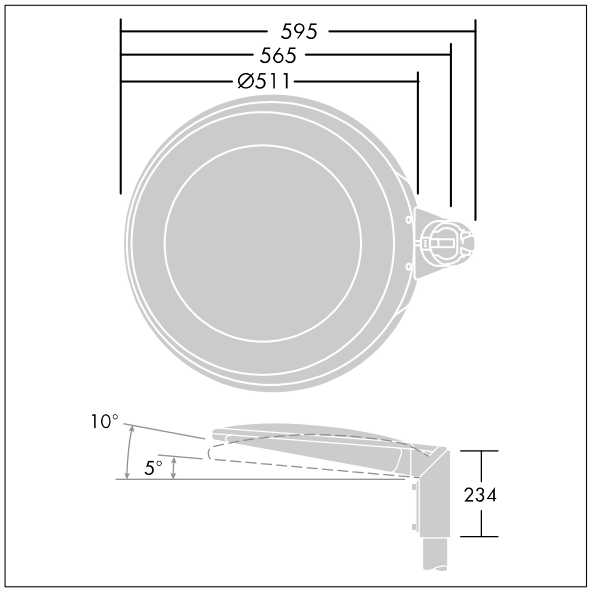

TLG_DYNA_M_LED MTP.wmf

Ce produit contient une source lumineuse de classe d'efficacité énergétique D.

Toutes les valeurs marquées d'un * sont des valeurs nominales. Thorn utilise des composants testés et éprouvés, en provenance des meilleurs fournisseurs. Dans certains cas isolés, il se peut qu'il y ait des pannes de nature technologique au niveau des LED individuels, pendant le cycle de vie nominal du produit. Les normes internationales fixent la tolérance du flux initial et de la charge associée à ± 10 %. Sauf indication contraire, les valeurs sont applicables pour une température ambiante de 25 °C.

Les produits de Thorn Lighting sont perfectionnés en permanence. Nous nous réservons le droit d'apporter des modifications à nos produits sans autres publications.
© Thorn Lighting

Dyana

96261133 <DYANA 36L35NR 740 DALI CL2 MTP 8M NORDI

Les produits de Thorn Lighting sont perfectionnés en permanence. Nous nous réservons le droit d'apporter des modifications à nos produits sans autres publications.
© Thorn Lighting